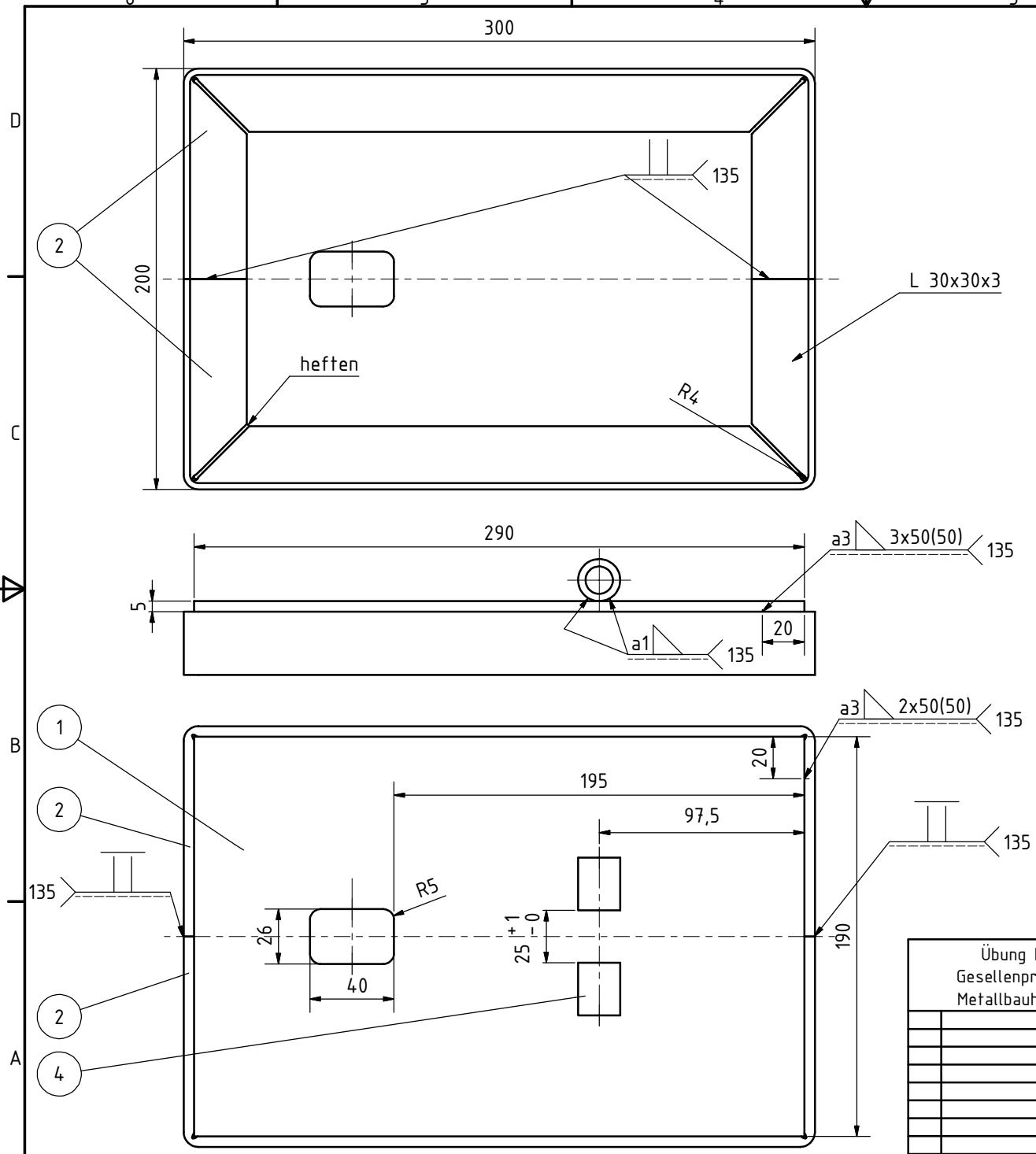

Pos. 4

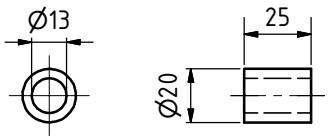

Pos. 5

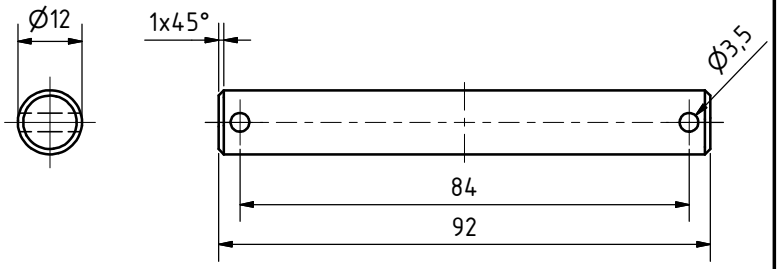

Pos. 12

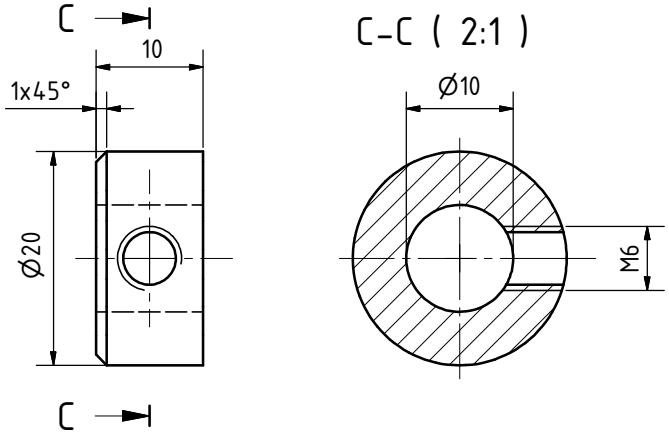

Übung III zur Gesellenprüfung im Metallbauhandwerk	ISO 13920-A ISO 2768-m		M 1 : 2 (2 : 1)
	Datum	Name	Baugruppe Grundplatte mit Rahmen und diverse Einzelteile
	Gezeichn 21.02.2020	ugies	
	Kontroll		
	Norm		
	NORDYACHT Uwe Giese		Parkplatzabsperrung — 4 — A3
Status / Änderungen / Datum / Name			